No.	NAME 部品名称	MATERIAL 材質	QUANTITY 個数	REMARK 摘要
1	リード線	FEP被覆	2	
2	取付ナット	PTFE	2	対辺22
3	本体	PTFE	1	
4	リードスイッチ		1	
5	マグネット	サマリウムコバルト	1	
6	フロート	PTFE	1	
7	ストッパー	PTFE	1	

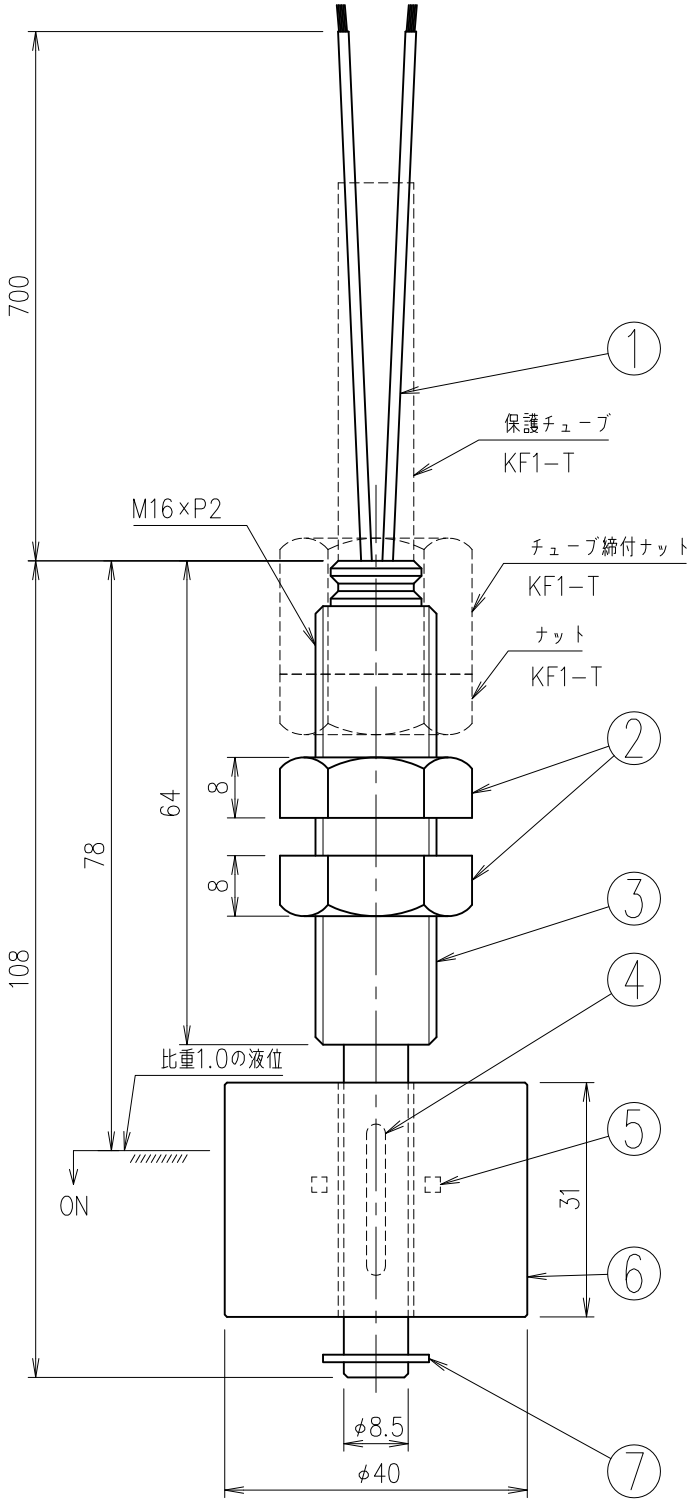

【電気的性能】

最大使用電圧	AC300V DC300V
最大開閉容量	AC50VA DC50W（誘導負荷：8VA）
最大開閉電流	AC0.5A DC0.5A
接点間耐電圧	DC400V（1分間）
接点接触抵抗	100mΩ以下（初期値）

【その他】

耐圧力	98kPa（フロート）
耐熱温度	120℃（接液部）
対象液比重	0.8以上

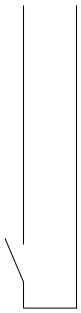

結線図

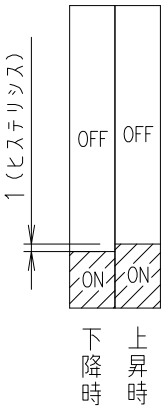

動作モード

※フロートのセット方向を逆にするとスイッチ動作は反転する。

KF1/KF1−T

2018.12.01