No.	NAME 部品名称	MATERIAL 材質	QUANTITY 個数	REMARK 摘要
1	リード線	FEP被覆	2	
2	本体	SUS304	1	対辺17
3	リードスイッチ		1	
4	マグネット	フェライト	1	
5	フロート	SUS304	1	
6	ストッパー	SUS304	1	ダルマピン

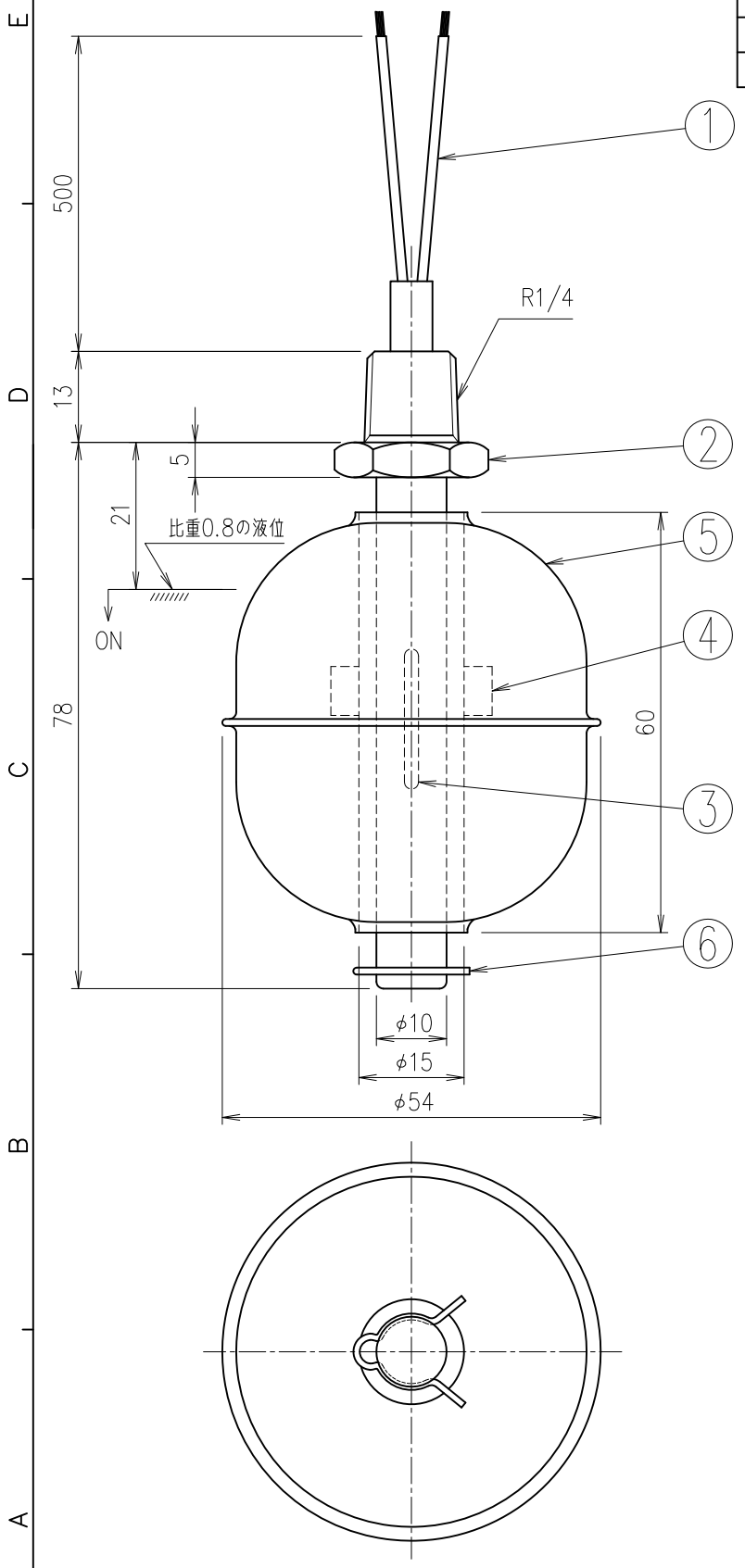

【電気的性能】

定格使用電圧	AC220V DC110V
定格使用電流	AC0.5A DC0.3A
接点間耐電圧	AC500V（1分間）
接点接触抵抗	250mΩ以下（初期値）
絶縁抵抗	100MΩ以上（500VDC：リード線～本体間）
絶縁耐圧	AC2000V1秒間（リード線～本体間）

【その他】

耐圧力	6MPa（フロート）
耐熱温度	200℃（接液部）
対象液比重	0.8以上

結線図

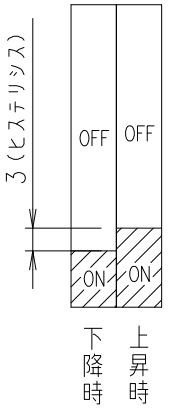

動作モード

※フロートのセット方向を逆にするとスイッチ動作は反転する。

KS2THPV

2018.12.01